PLANTA BAIXA

ESCALA 1:10

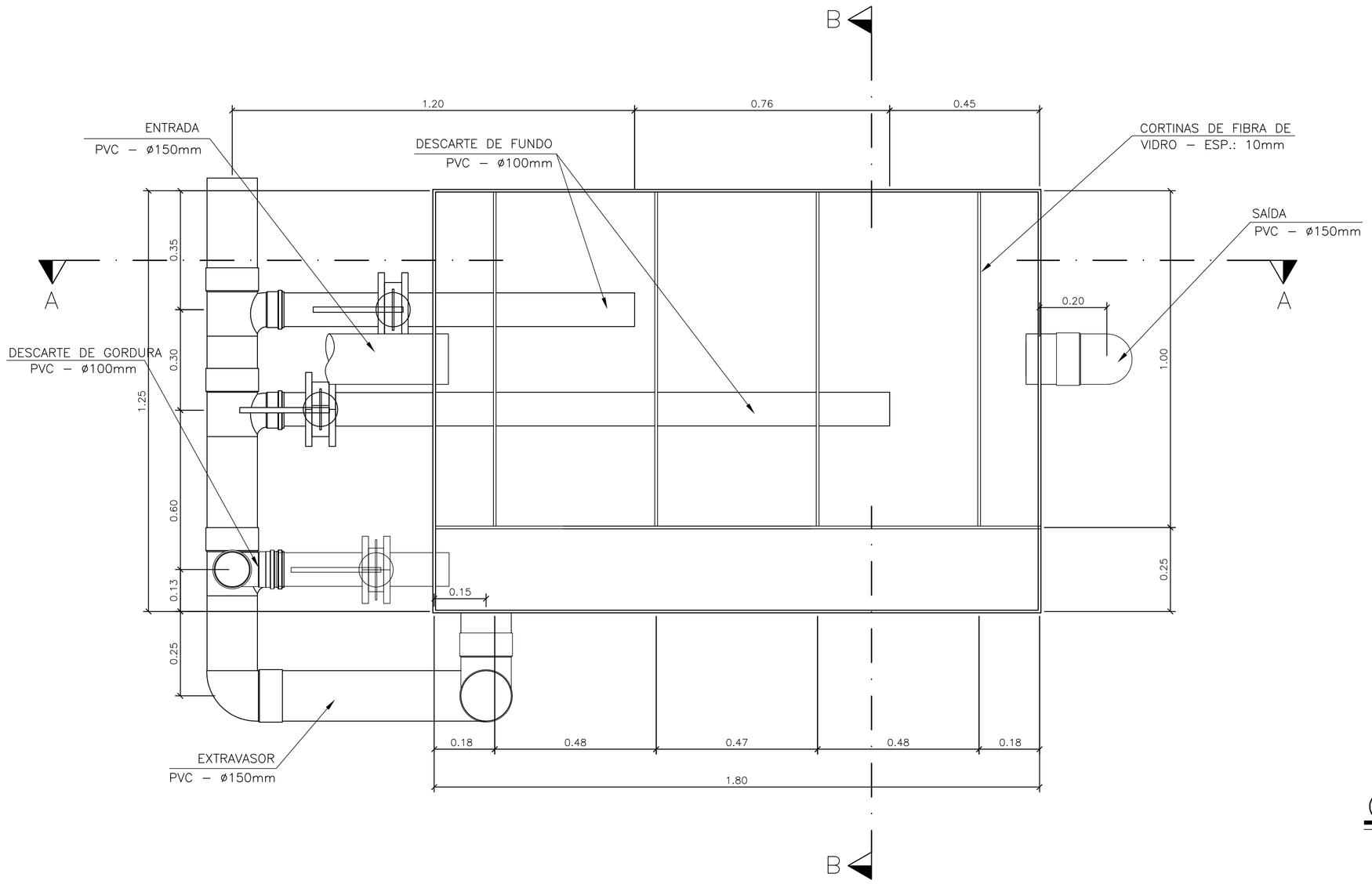

CORTE "B–B"

ESCALA 1:10

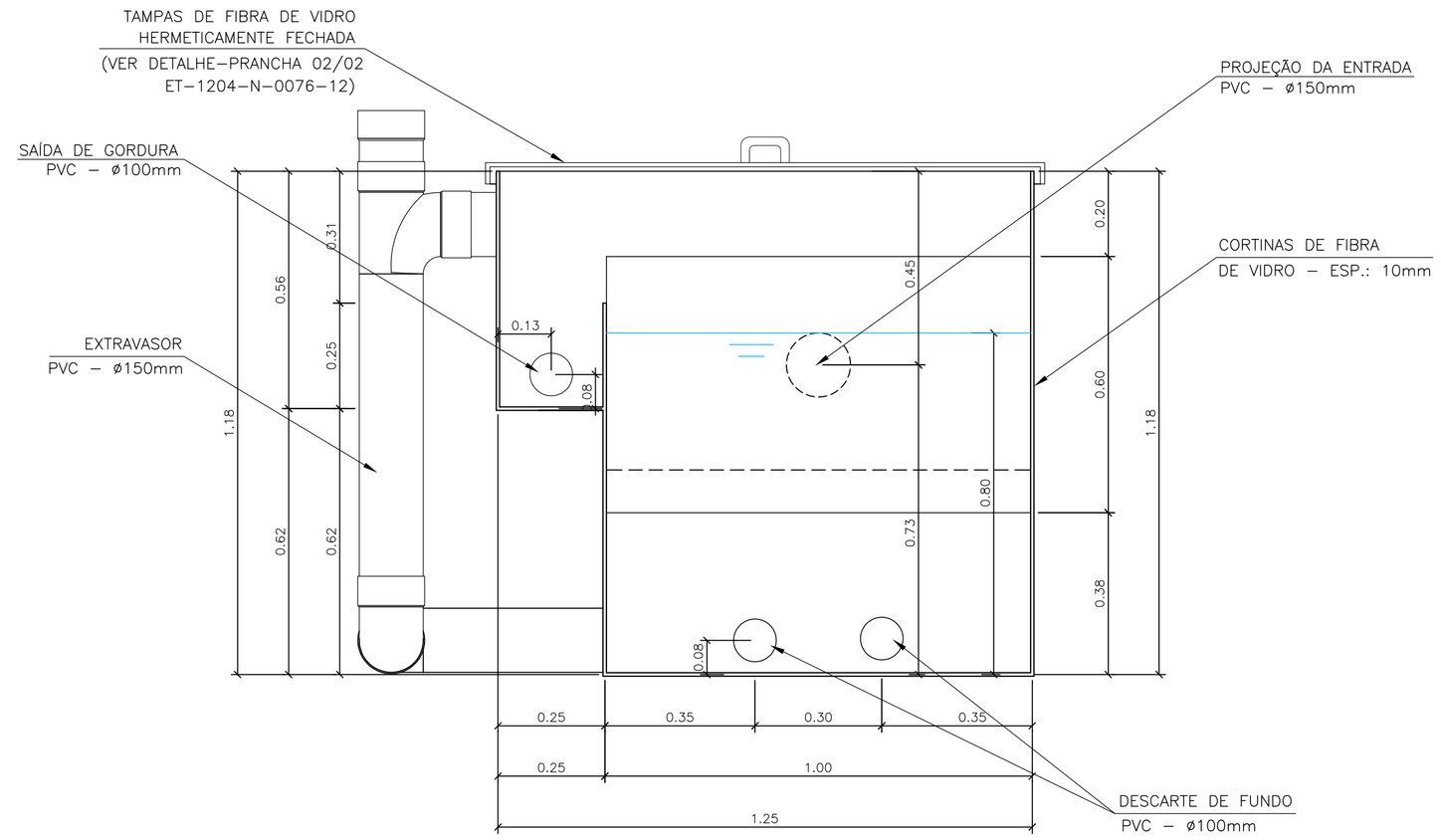

CORTE "A–A"

ESCALA 1:10

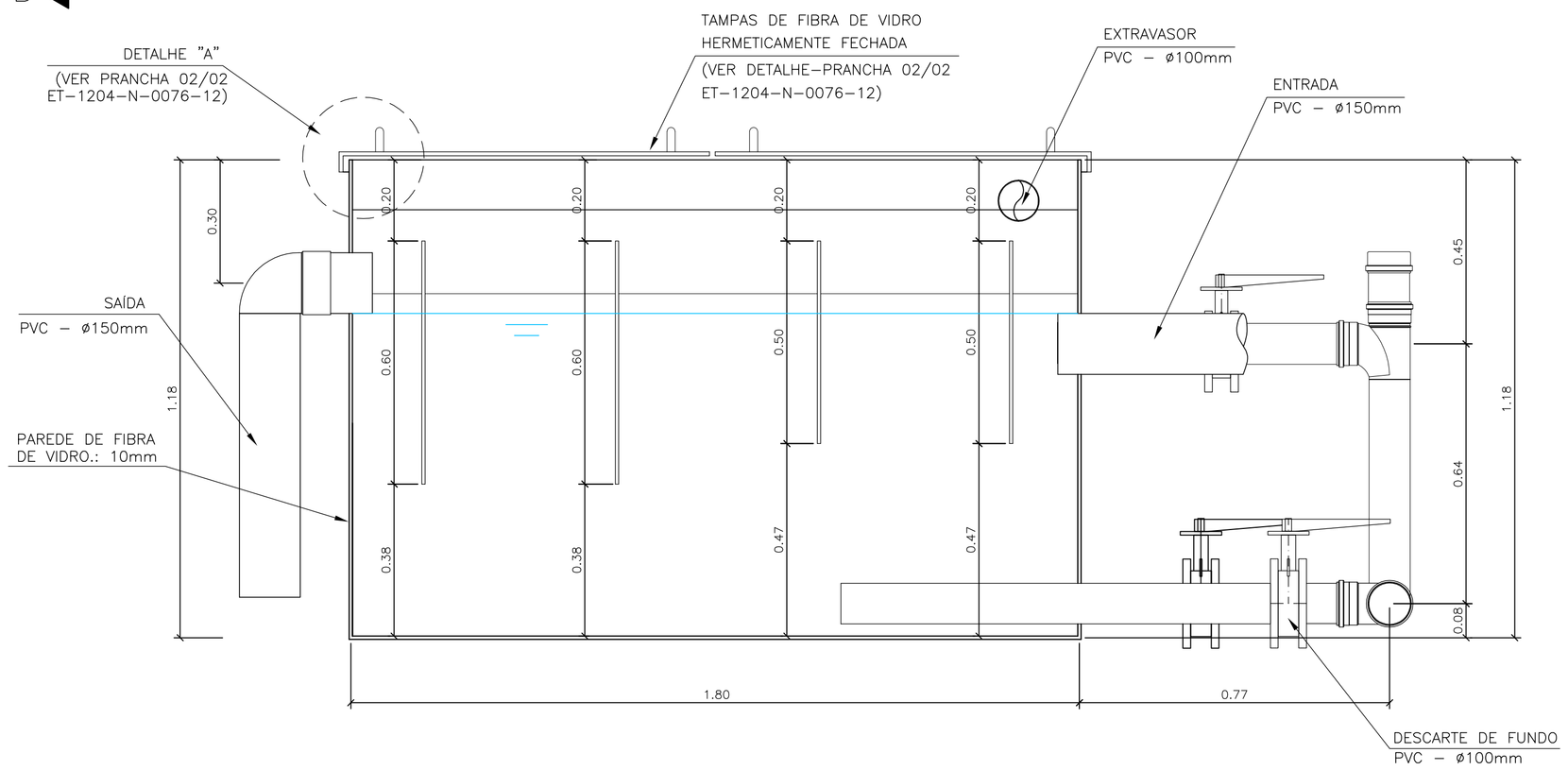

ESCALA	
1/1	
COR	ESP.
Red	0,40
Yellow	1,00
Green	0,50
Cyan	0,30
Blue	0,60
Magenta	0,15
White	0,20
8	0,08
145	0,20
140	0,20

FORMATO A1
ESC. PLOT. 1:1

ESTE DESENHO É PROPRIEDADE DA COMPANHIA ESPÍRITO SANTENSE DE SANEAMENTO – CESAN E NÃO PODE SER COPIADO SEM SUA AUTORIZAÇÃO.

NÚMEROS	TÍTULOS	Nº	LOCAL	DISCRIMINAÇÃO	DES.	DIV.	GER.	DATA
PRINCIPAIS DESENHOS DE REFERÊNCIA		REVISÃO						

CANCELA E SUBSTITUI O DESENHO NÚMERO:

CANCELADO E SUBSTITUÍDO PELO DESENHO NÚMERO:

CENTRO DE DOCUMENTAÇÃO
RECEBIDO: / /
Nº DOC.: ASS.:
APROVAÇÃO CESAN:
ASS.: MATR.:
UNID.: DATA: / /
ESTA APROVAÇÃO NAO ISENTA A CONTRATADA DE SUAS RESPONSABILIDADES LEGAIS.

EMITENTE: Fluir engenharia ambiental

PROJETADO: RENATE WANKE/RICARDO F. GONÇALVES
CREA: 7691–D/3502–D REGIÃO: ES
DESENHO: MARIO V. COTS
DATA: 24 / 10 / 05
COORDENADOR: RICARDO FRANCI GONÇALVES
CREA: 3502–D REGIÃO: ES
Nº DES. PROJETISTA: ET–1204–N–0076–12
RESPONSÁVEL TÉCNICO: RICARDO FRANCI GONÇALVES
CREA: 3502–D REGIÃO: ES ART Nº: DATA:

EMISSÃO CESAN		DATAS
PROJETADO:		
CREA:		
DESENHADO:		
VERIFICADO:		
DIVISÃO: I–DPC	ENG° MILTON KLEINE	SET/05
GERÊNCIA: I–GEP	ENG° CLAUDIA CONTARATO	SET/05

CESAN

MUNICÍPIO: DOMINGOS MARTINS | DISTRITO: ARACÊ | BAIRRO: PEDRA AZUL

EMPREENDIMENTO: SISTEMA DE SANEAMENTO BÁSICO

TÍTULO: AMPLIAÇÃO DO SISTEMA DE ESGOTAMENTO SANITÁRIO DE VILA DE PEDRA AZUL – DOMINGOS MARTINS
CAIXA DE GORDURA: PLANTA BAIXA, CORTES E DETALHES
PROJETO BÁSICO

ESCALA:	FOLHA:	Nº CESAN	REV:
INDICADA	01 / 02	B–0 6 2–0 0 6–9 2–5–X X–0 0 0 5	